Freidoras "Frifri"
FFS 21/31/41/42
Lista de Piezas de Recambio

Franke
Food Services Equipment.

Telf.: 902 240 021
www.frankehosteleria.com

FRANKE

Pos.	Código	Denominación				Cant. de piezas en: FFS21	FFS31	FFS41	FFS42	Mini stock
		Caja de mandos								
1	5395314	Contactor 32A/230VAC	LC1-D180P7	Telemecanique	400797	2	2	2	2x2	5
2	5395400	Bornes principales	6 polos	sobre rail DIN	101334	1	1	1	2x1	1
3		Cable de alimentación	5x 2.5mm2	3L+N+PE	100850	1	1	1	2x1	1
4		Pasa cable	para eje de válvula		400800	1	1	1	2x1	3
5		Bloqueo montado	para válv. Vaci.		600467	1	1	1	2x1	1
6		Escuadra de potencia completa			600719	1	1	1	2x1	-
7										
8										
		Panel de mandos								
9	5395176	Boton de mando	negro		400545	1	1	1	2x1	3
10	5375485	Junta	para mando		400373	1	1	1	2x1	3
11		Perfil superior		para FFS 21	301019	1	-	-	-	-
12		Perfil superior		para FFS 31	301023	-	1	-	-	-
13		Perfil superior		para FFS 41	301026	-	-	1	-	-
14		Perfil superior		para FFS 42	301030	-	-	-	1	-
15		Perfil inferior		para FFS 21	301052	1	-	-	-	-
16		Perfil inferior		para FFS 31	301053	-	1	-	-	-
17		Perfil inferior		para FFS 41	301054	-	-	1	-	-
18		Perfil inferior		para FFS 42	301055	-	-	-	1	-
19		Panel de mandos		para FFS 21	301220	1	-	-	-	-
20		Panel de mandos		para FFS 31	301221	-	1	-	-	-
21		Panel de mandos		para FFS 41	301222	-	-	1	-	-
22		Panel de mandos		para FFS 42	301223	-	-	-	1	-
23	5395396	Conmutador rotativo 8P			101336	1	1	1	2	1
24	5395393	Circuito impreso de mando			101335	1	1	1	2	1
25		Esparrago M3x30			401026	4	4	4	8	4
26		Fusible 2AT 250V			401058	1	1	1	2	5
27		Fusible 200mAT 250V			401059	1	1	1	2	5
28										
29										
30										
31										

Ilustración

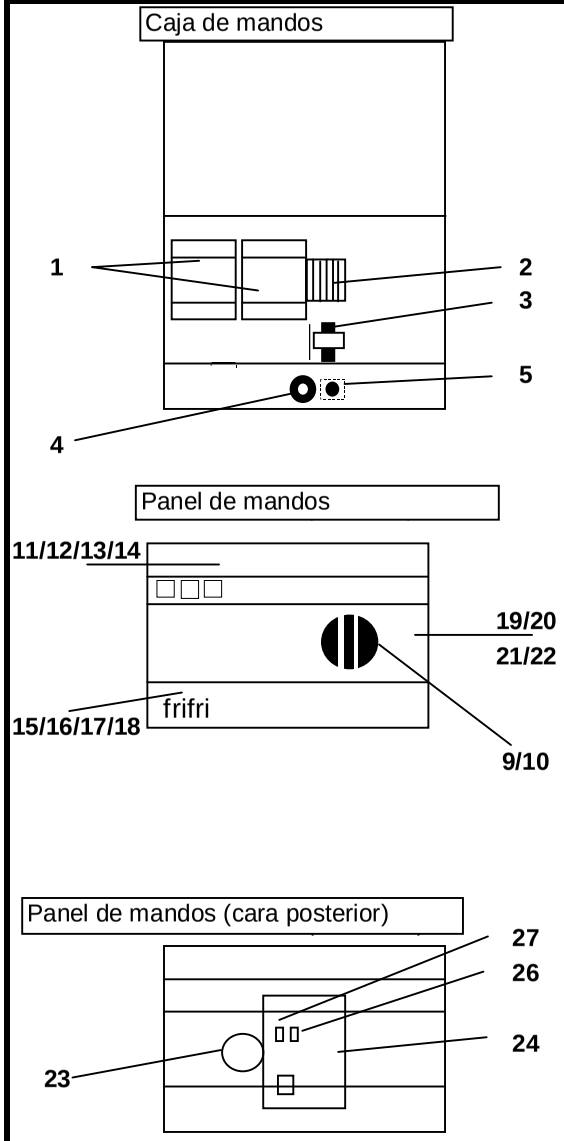

PIEZAS DE RECAMBIO

Standard **FFS21/31/41/42 1998** **EDICION 2000**

Lista de piezas válida a partir de 01-02-2000. Recambios sujetos a modificación sin previo aviso.

frifri aro s.a.
2520 La Neuveville

FRANKE

Fecha	Visa	Número de hojas	Indice
5/02/02	JCHH	1 / 4	a

Pos.	Código	Denominación			Cant. de piezas en: FFS21	FFS31	FFS41	FFS42	Mini stock	
		Carroceria								
32	5395410	Soporte		101099	2	2	2	2x2	2	
33a		Detector magnético	**hasta 30.09.99**	400857	1	1	1	2x1	-	
33b		Detector magnético	**desde 01.10.99**	101418	1	1	1	2x1	3	
34		Conjunto pie	delante	600469	2	2	2	2	2	
35		Tornillo nivelador	para pie delante	400792	2	2	2	2	4	
36		Conjunto pie	detrás	600470	2	2	2	2	2	
37		Rueda	para pie detrás	101114	2	2	2	2	4	
38		Válvula de vaciado		400935	1	1	1	2x1	2	
39		Asa de mando	para válv. de vaci	101147	1	1	1	2x1	1	
40	5395395	Alargo	para válv. de vaci	400787	1	1	1	2x1	1	
41		Eje	para válv. de vaci	101152	1	1	1	2x1	1	
43	5395428	Aro apertura puerta		400805	1	1	1	1	2	
44		Muelle de tracción		101103	2	2	2	2x2	4	
45		Pasa cable entrada		09532024	1	1	1	2x1	2	
46	5395430	Cierre de puerta		401050	1	1	1	1	2	
47	5395431	Bulón de cierre		401051	1	1	1	1	2	
		Caja superior								
51	5395389	Resistencia	7.5kW / 230VAC	101105	1	-	2	2x1	2	
52	5395388	Resistencia	11.25kW / 230VAC	300950	-	1	-	-	2	
53	5395394	Sonda		600724	1	1	1	2x1	2	
54		Prensa-estopa		400848	1	1	1	2x1	3	
55		Contra-tuerca		400849	1	1	1	2x1	3	
56										
57	5375907	Brida	para sondas	101090	2	2	2	2x2	10	
58		Bornes 8 polos (simple)	para resistencias	401019	1	1	1	2x2	4	
59		Bornes 8 polos (doble)	para resistencias	401020	-	-	1	-	2	
60	5395369	Imán		400856	1	1	1	2x1	2	
61										
62										

Ilustración

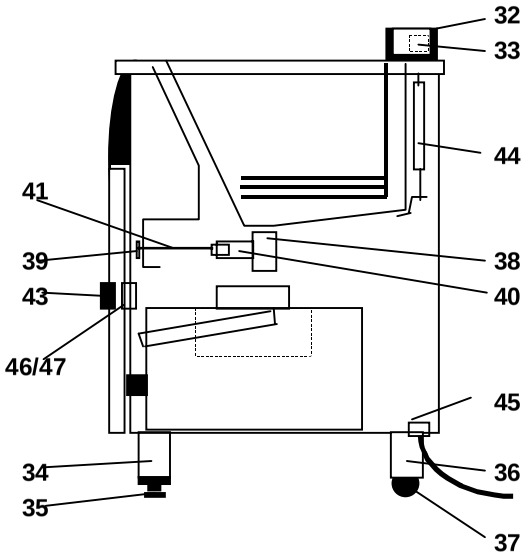

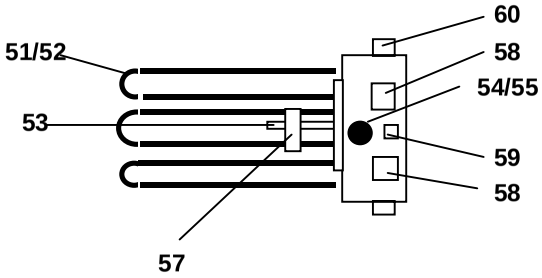

PIEZAS DE RECAMBIO

Standard **FFS21/31/41/42 1998** **EDICION 2000**

Lista depiezas válida a partir de 01-02-2000. Recambios sujetos a modificación sin previo aviso.

frifri aro s.a.
2520 La Neuveville

FRANKE

Fecha	Visa	Número de hojas	Indice
26/04/00	FG	2 / 4	a

Pos.	Código	Denominación			Cant. de piezas en: FFS21	FFS31	FFS41	FFS42	Mini stock	
		Accesorios								
63		Soporte cesta	FFS21 /FFS42	101286	1	-	-	2	2	
64		Soporte cesta	FFS31	301165	-	1	-	-	2	
65		Soporte cesta	FFS41	301166	-	-	1	-	2	
66		Asa (con 2 tornillos)	por tapa	400623	1	1	1	2x1	3	
67	5395019	Cesta	FFS21 / FFS41 / FFS42	100831	1	-	2	2x1	3	
68	5395022	Cesta grande	FFS31	100761	-	1	-	-	2	
69		Cesta pequeña	FFS31	301093	-	2	-	-	2	
70	5395358	Cesta	FFS41	300674	-	-	1	-	2	
71	5395390	Parrilla	FFS21 / FFS42	300820	1	-	-	2x1	2	
72	5395391	Parrilla	FFS31	300821	-	1	-	-	2	
73	5395392	Parrilla	FFS41	300822	-	-	1	-	2	
74		Cuba	FFS21 / FFS42	600646	1	-	-	2x1	-	
75		Cuba	FFS31	600647	-	1	-	-	-	
76		Cuba	FFS41/FFS42	600648	-	-	1	1	-	
77		Asa	para cuba	400804	1	1	1	2x1	3	
78		Cesta-filtro	pequeña	101139	1	-	-	2x1	2	
79		Cesta-filtro	grande	101140	-	1	1	-	2	
80		Soporte	para micro-filtro pequeño	101142	1	-	-	2x1	2	
81		Soporte	para micro-filtro grande	101143	-	1	1	-	2	
82										
83										
84										
85										
86										
87										
88										
89										
90										
91										
92										
93										
94										

Ilustración

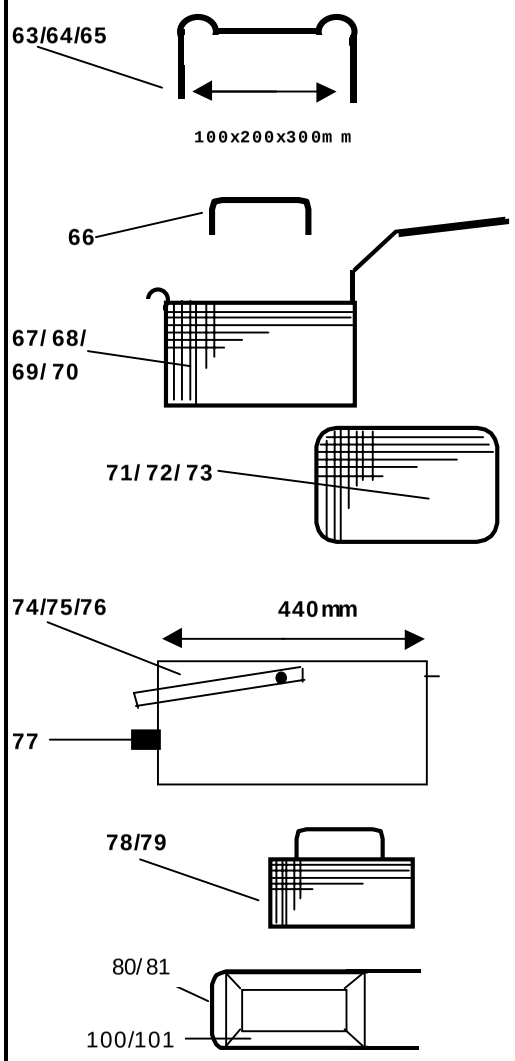

PIEZAS DE RECAMBIO

Standard **FFS21/31/41/42 1998** **EDICION 2000**

Lista de piezas válida a partir de 01-02-2000. Recambios sujetos a modificación sin previo aviso.

frifri aro
2520 La Neuveville

FRANKE

Fecha	Visa	Número de hoja	Indice
26/04/00	FG	3 / 4	a

Pos.	Código	Denominación			Cant. de piezas en: FFS21	FFS31	FFS41	FFS42	Mini stock	
		Sistema de bombeo y filtraje								
95		Bomba completa	(con todos los racords)	400987	1	1	1	1	-	
96		Acoplamiento	(dentro de cuba)	101301	1	1	1	1	1	
97		Tubo de vaciado completo		600674	1	1	1	2x1	2	
98		Tubo de vaciado completo	(flexible)	600675	1	1	1	2x1	2	
99		Junta tórica		400997	1	1	1	2x1	2	
100		Micro-filtro	(pequeño)	101158	1	-	-	2x1	3	
101		Micro-filtro	(grande)	101159	-	1	1	2x1	3	

Ilustración

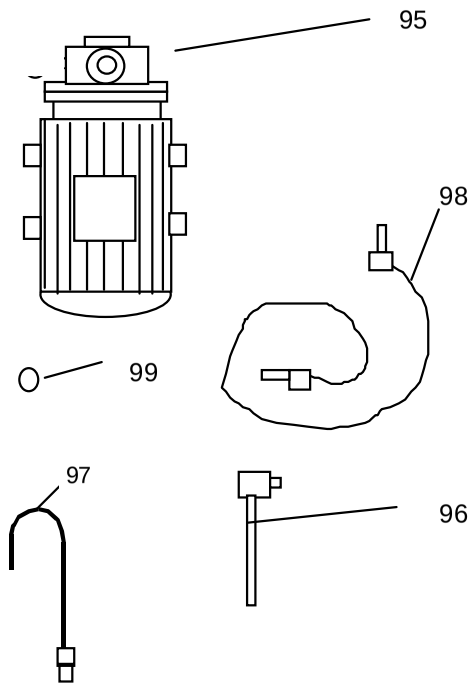

PIEZAS DE RECAMBIO

Standard **FFS 21/31/41/42 1998** **EDICION 2000**

Lista de piezas válida a partir de 01-02-2000. Recambios sujetos a modificación sin previo aviso.

frifri aro s.a.
2520 La Neuveville

FRANKE

Fecha	Visa	Número de hoja	Indice
26/04/00	FG	4 / 4	a